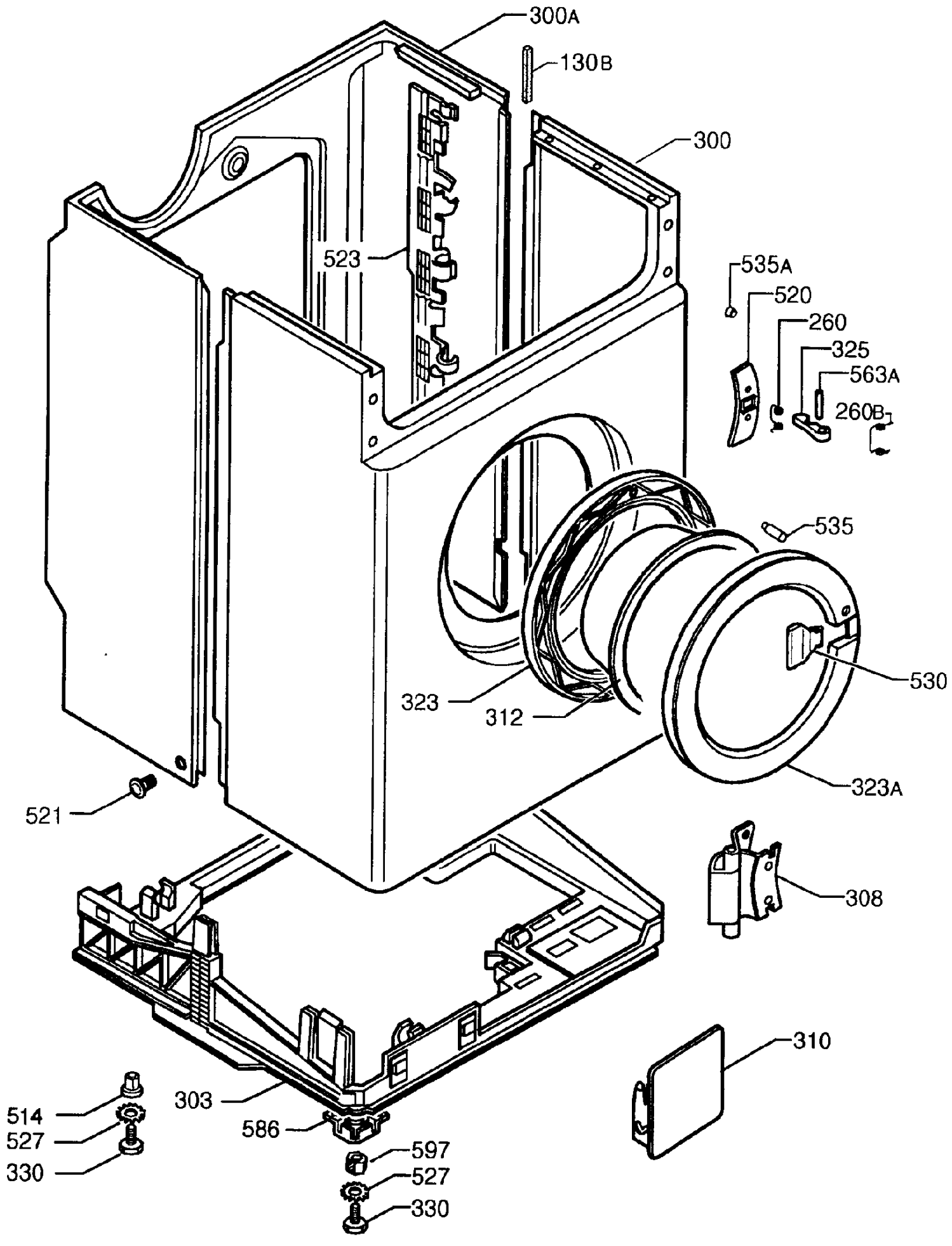
300A
130B
300
523
535A
520
260
325
563A
260B
535
530
323
312
323A
521
308
310
303
514
527
330
586
597
527
330

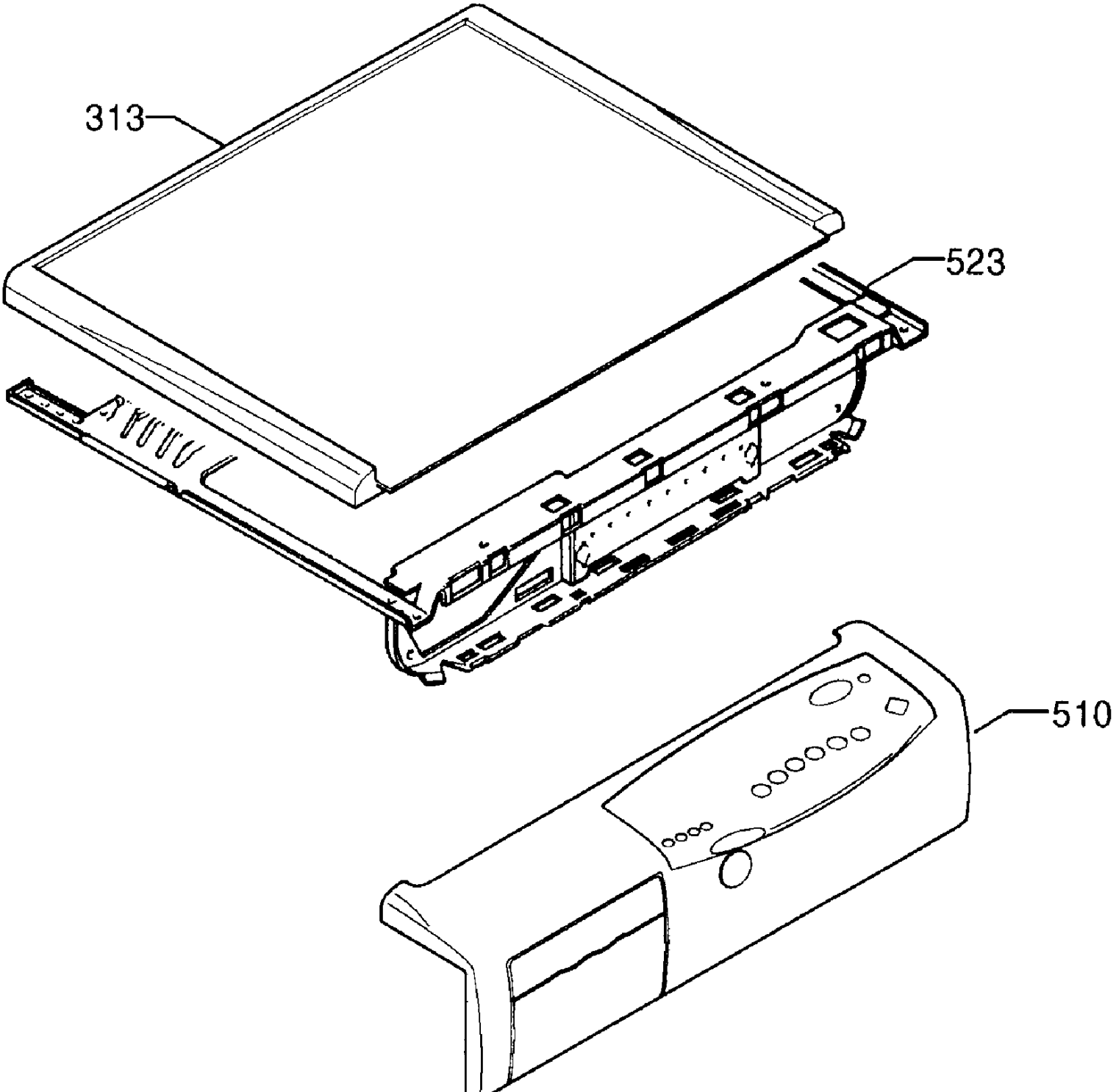
313
523
510

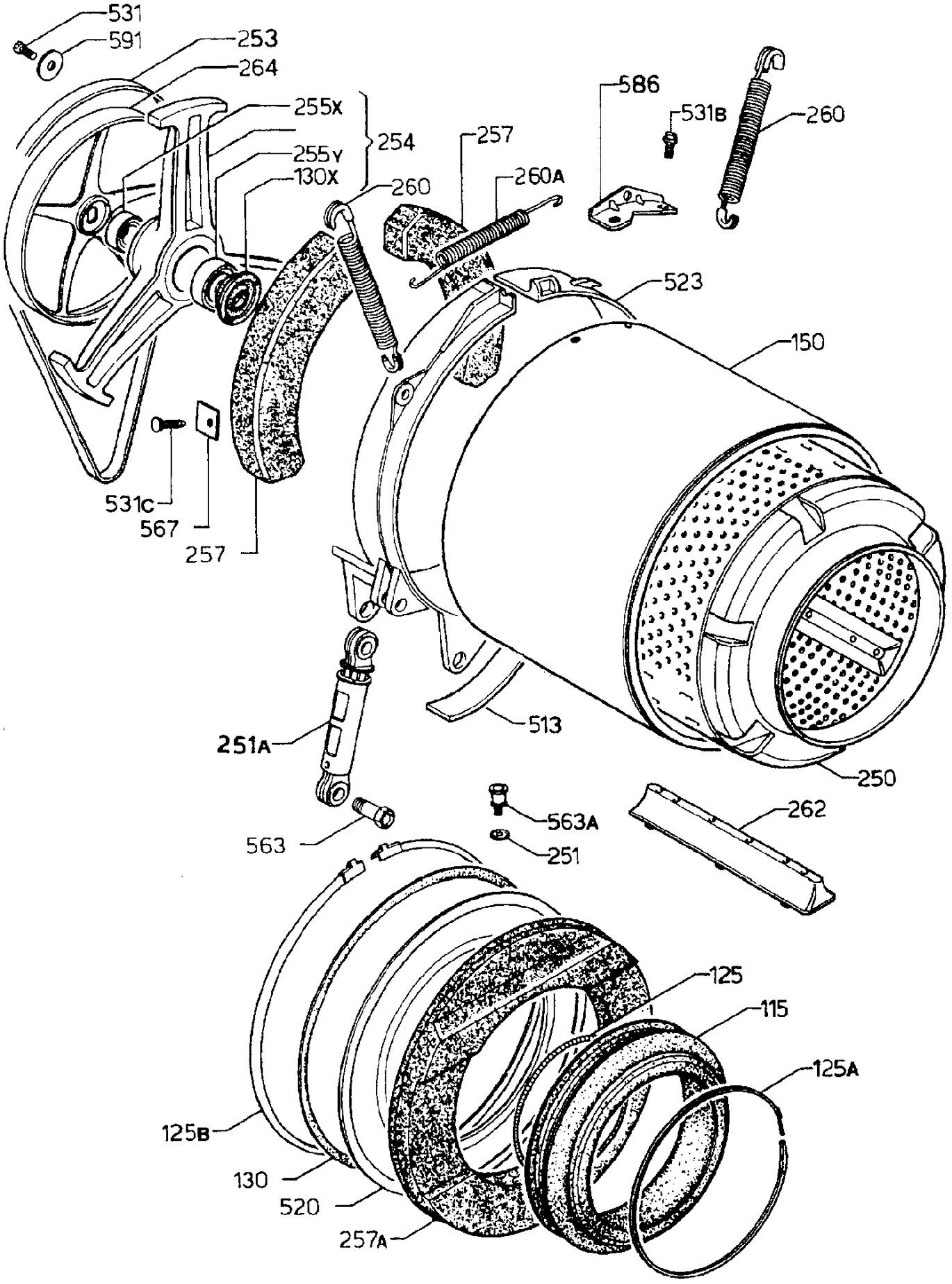
531
591
253
264
255X
254
255Y
130X
260
257
260A
586
531B
260
523
150
531C
567
257
251A
513
250
563
563A
251
262
125
115
125A
125B
130
520
257A

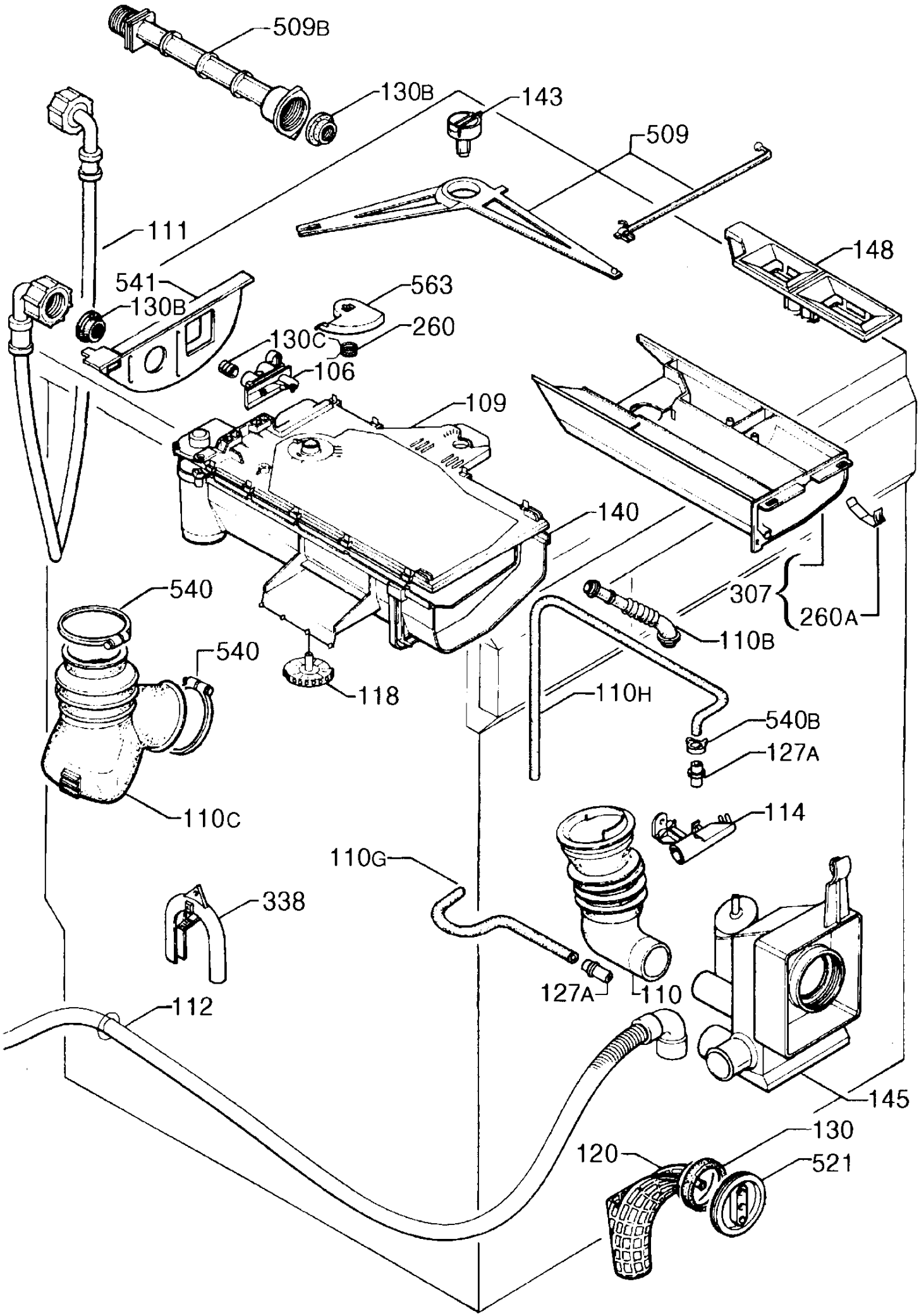
509B
130B
143
509
111
148
541
130B
563
260
130C
106
109
140
540
540
307
260A
110B
118
110H
540B
127A
110C
114
110G
338
127A
110
112
145
130
120
521

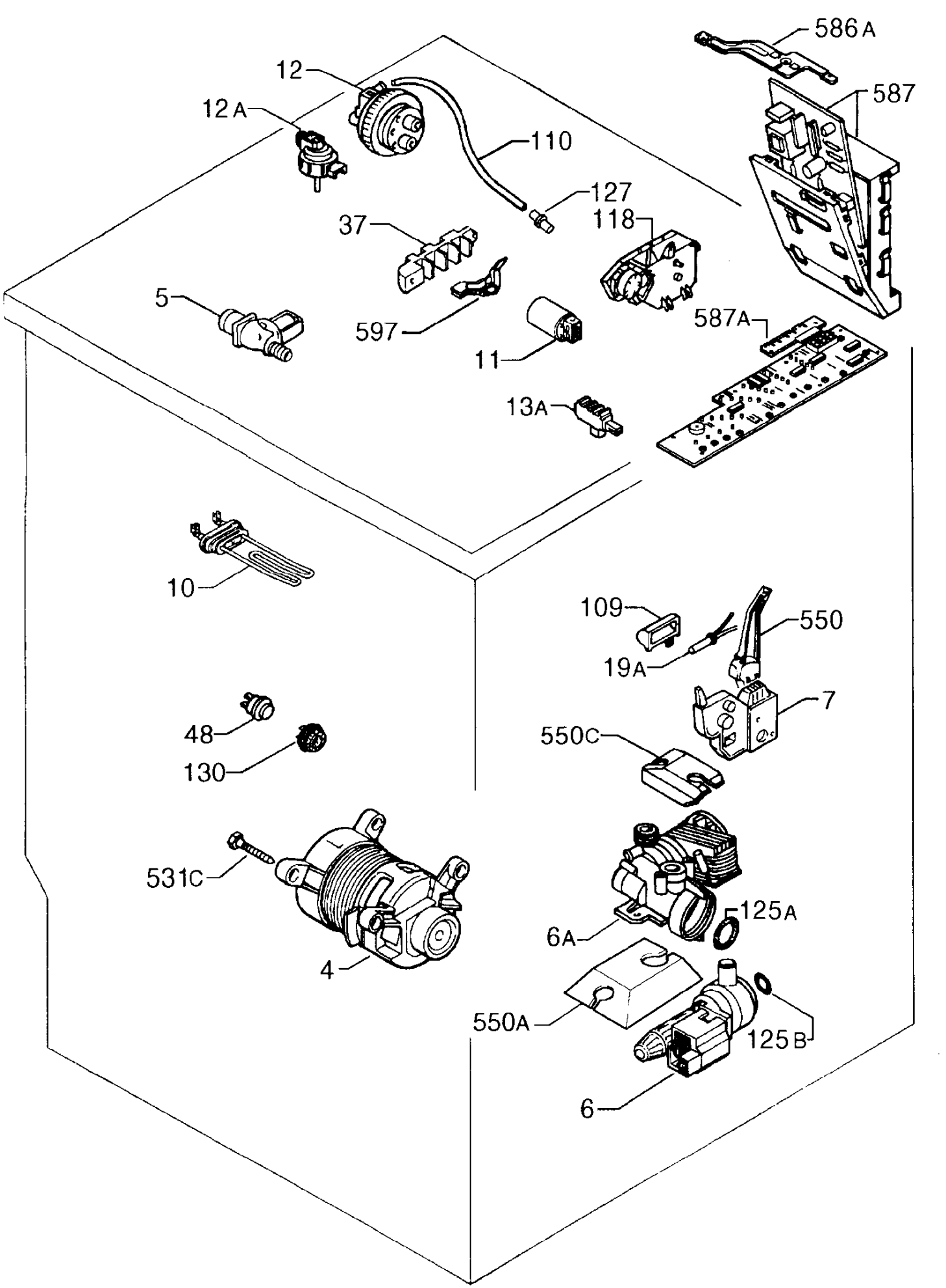
586A
587
12
12A
110
127
118
37
5
597
11
587A
13A
10
109
550
19A
7
48
130
550C
531C
125A
6A
4
550A
125B
6